UFO Temporary

ISTRUZIONI DI MONTAGGIO | STAFFE
FITTING INSTRUCTIONS | FIXING BRACKETS
INSTRUCCIONES DE MONTAJE | PLACAS
NOTICE D'INSTALLATION | PATTES DE FIXATION

RENAULT MASTER

FORNITURA | SUPPLY | SUMINISTRO | FOURNITURE

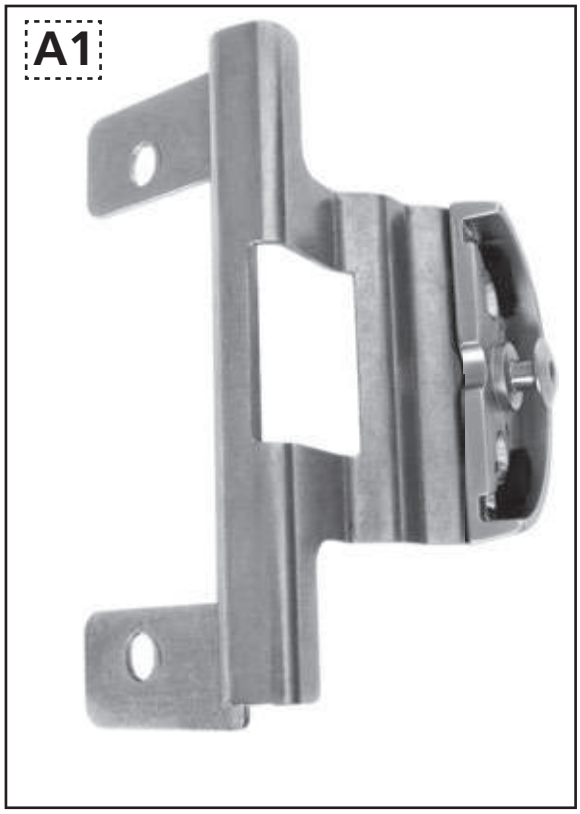

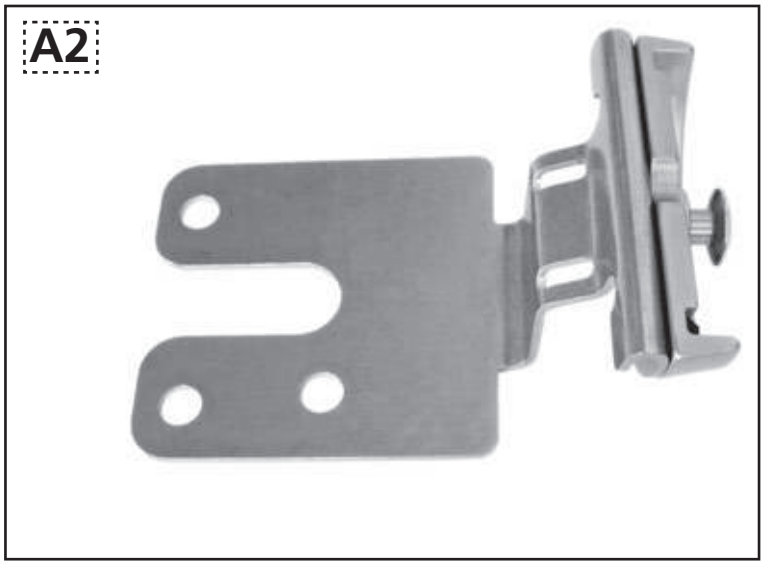

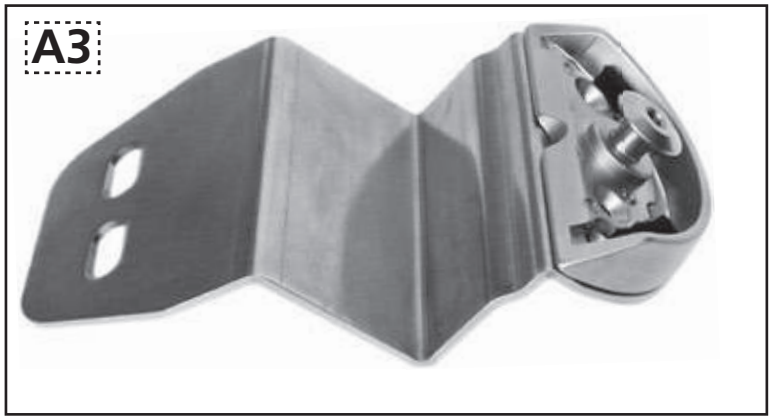

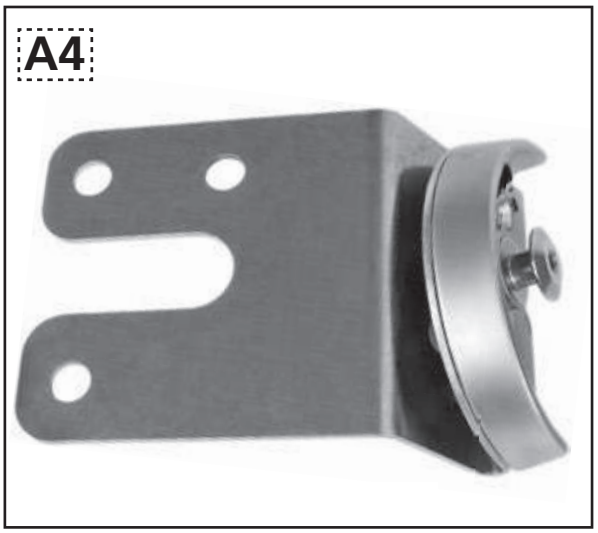

STRUMENTI DI LAVORO* | FITTING TOOLS* | HERRAMIENTAS DE TRABAJO* | OUTILS DE TRAVAIL*

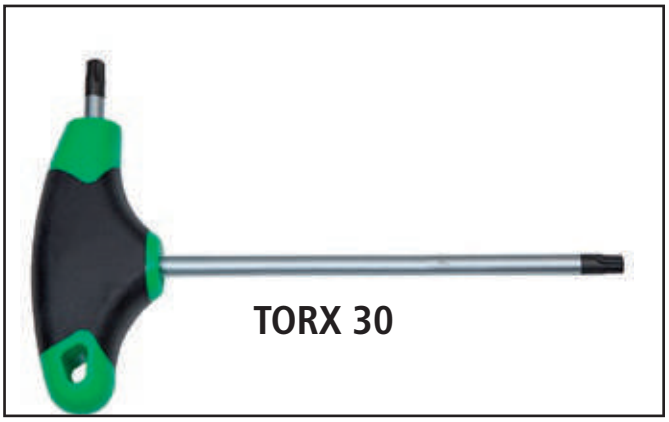

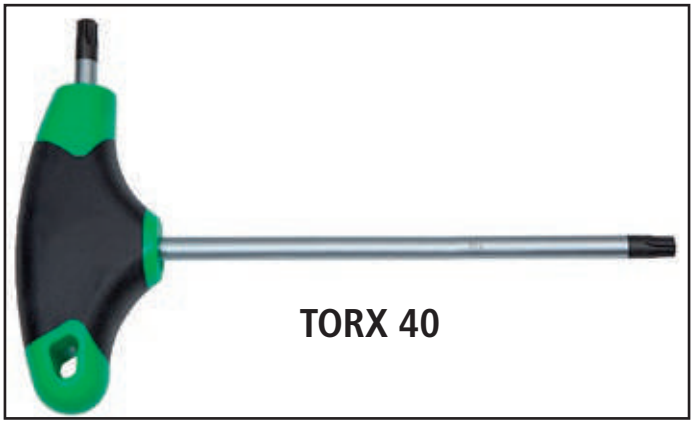

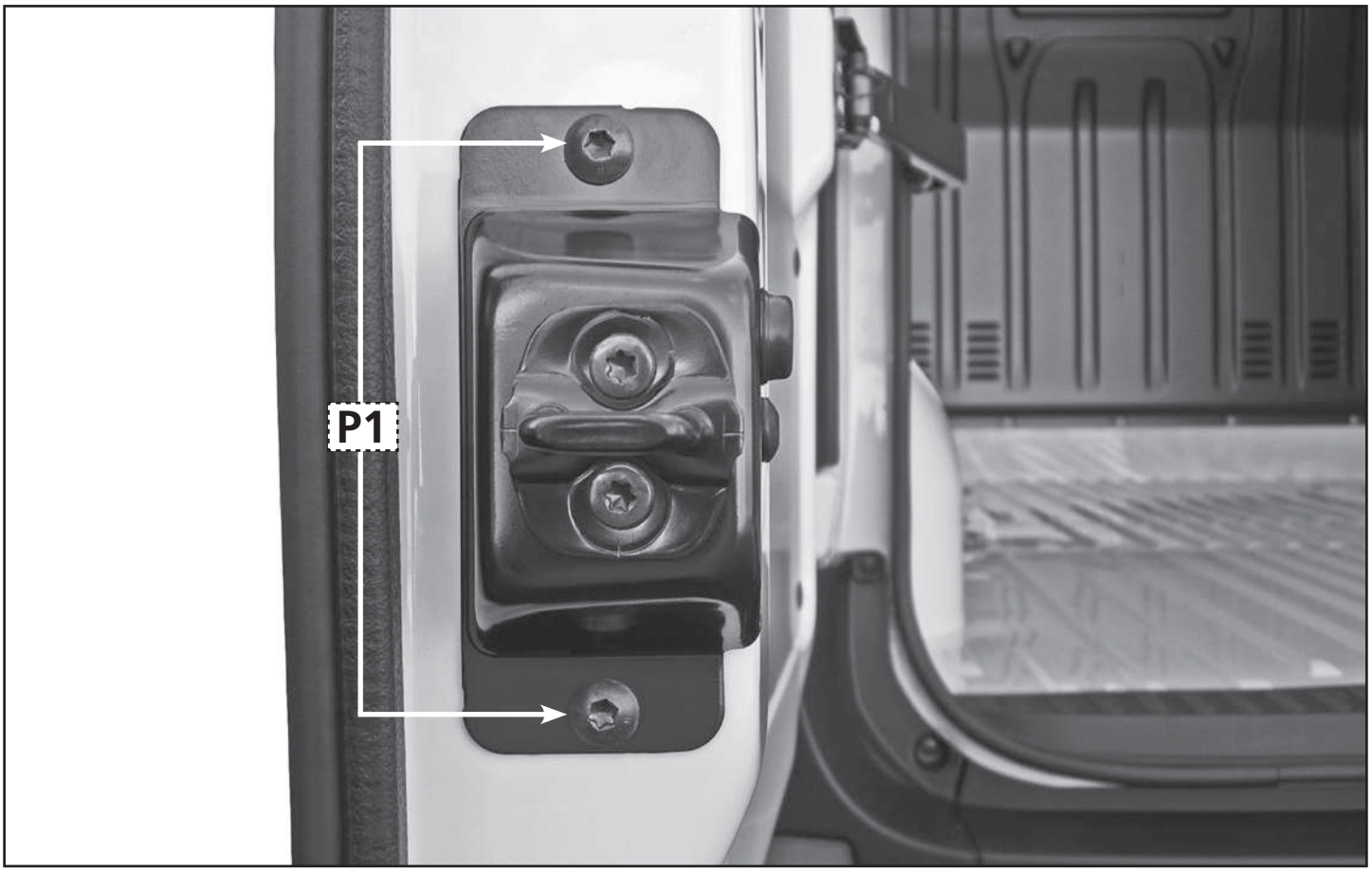

1

2

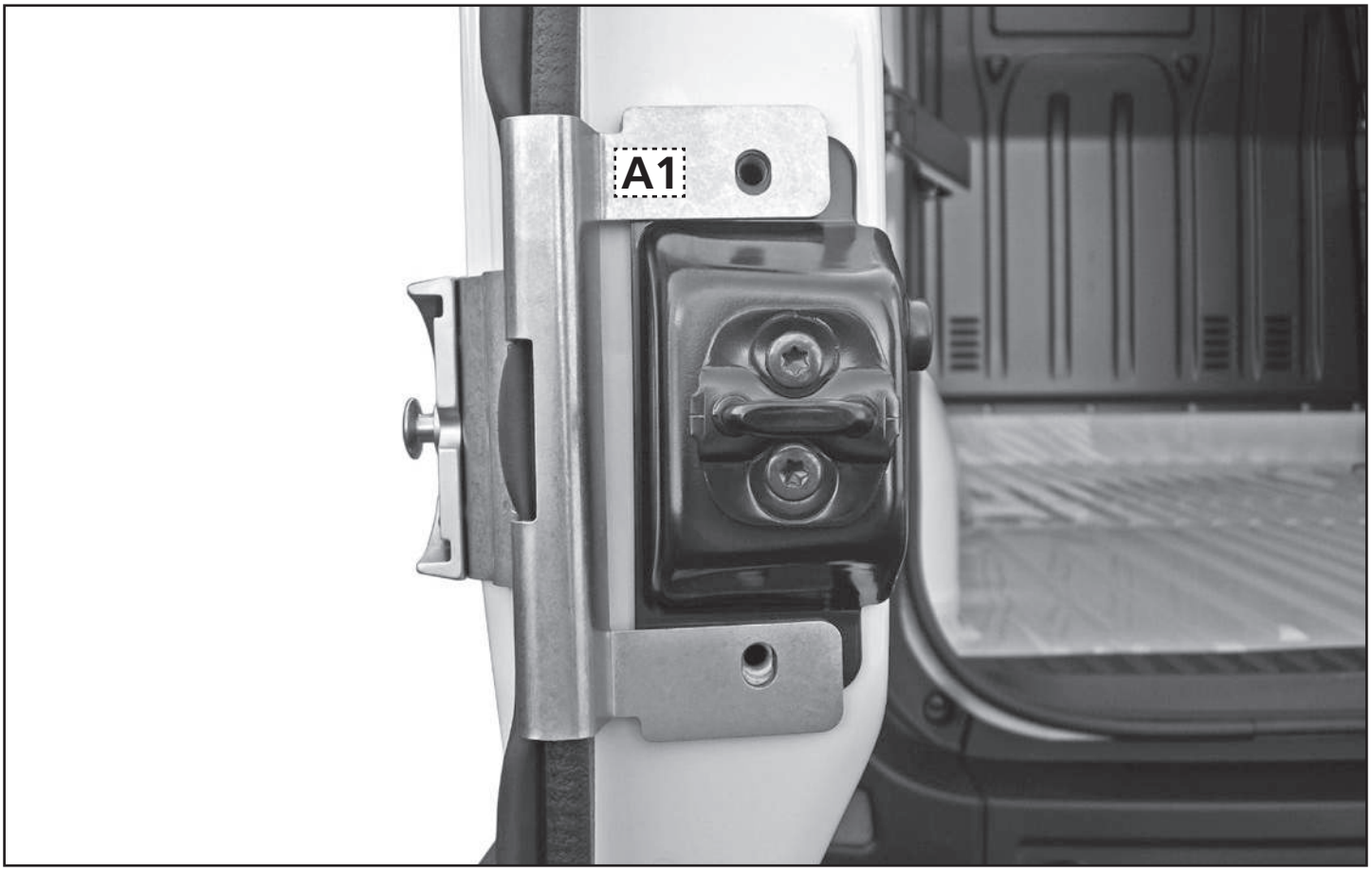

3

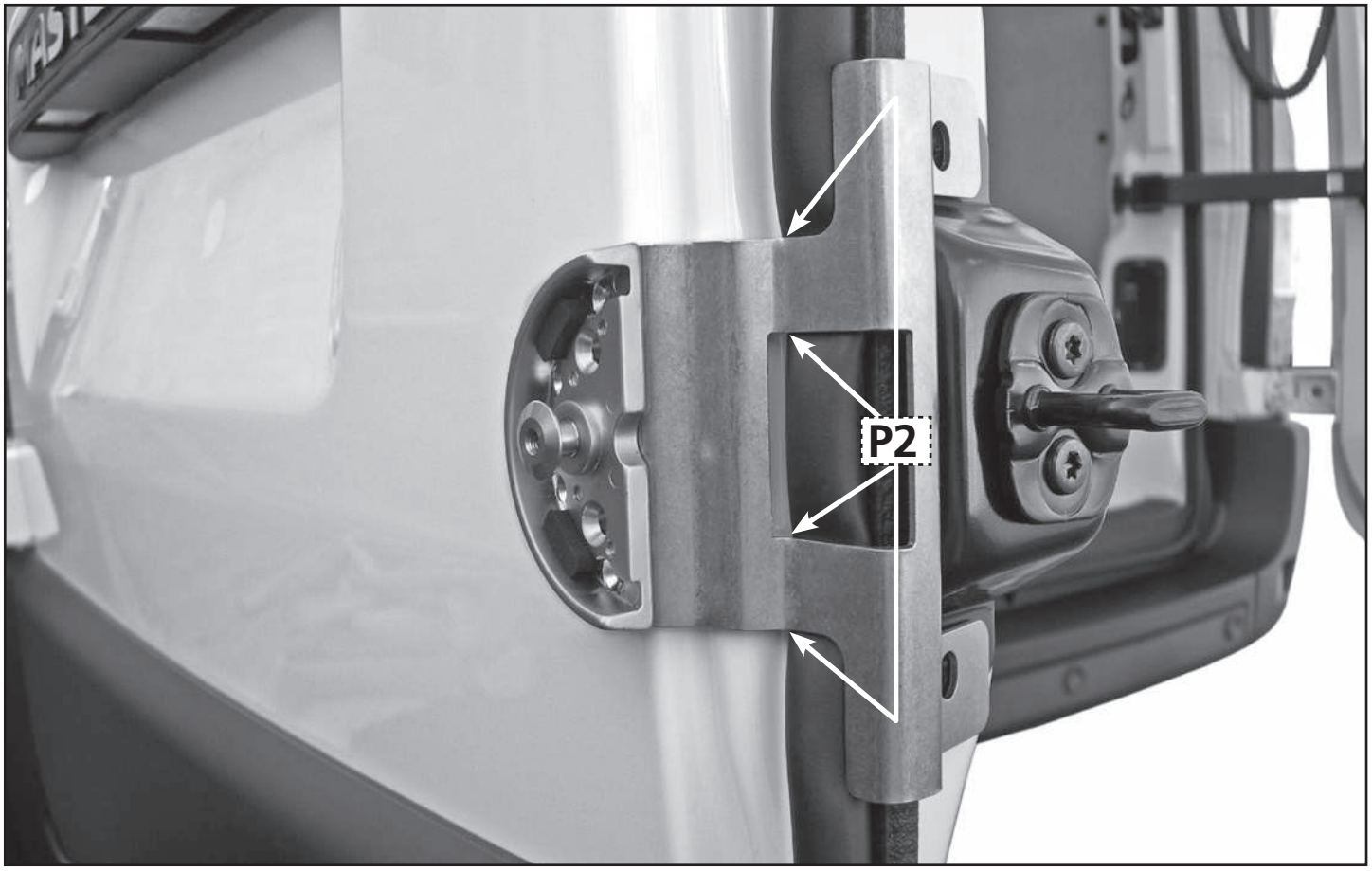

4

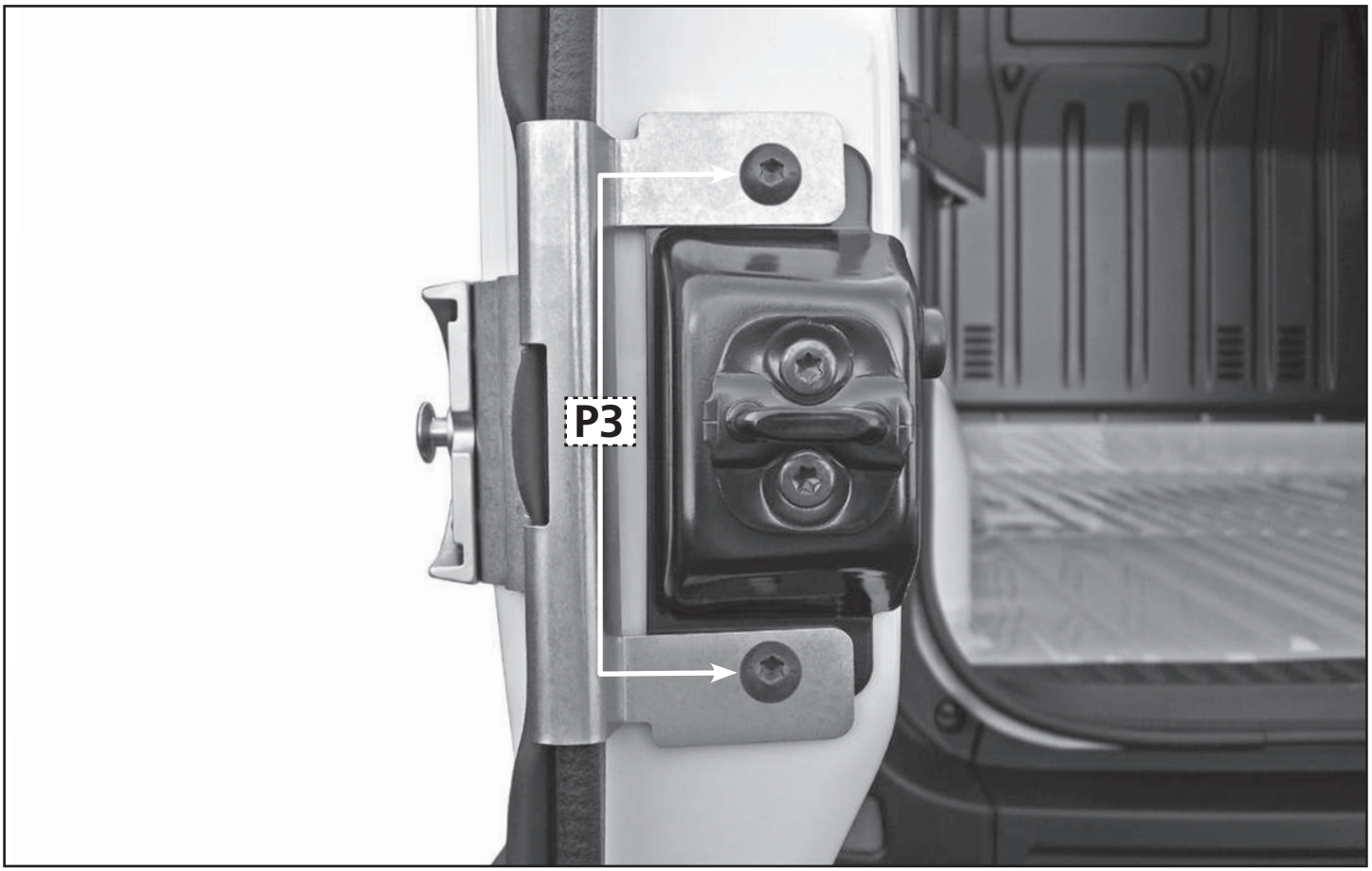

5

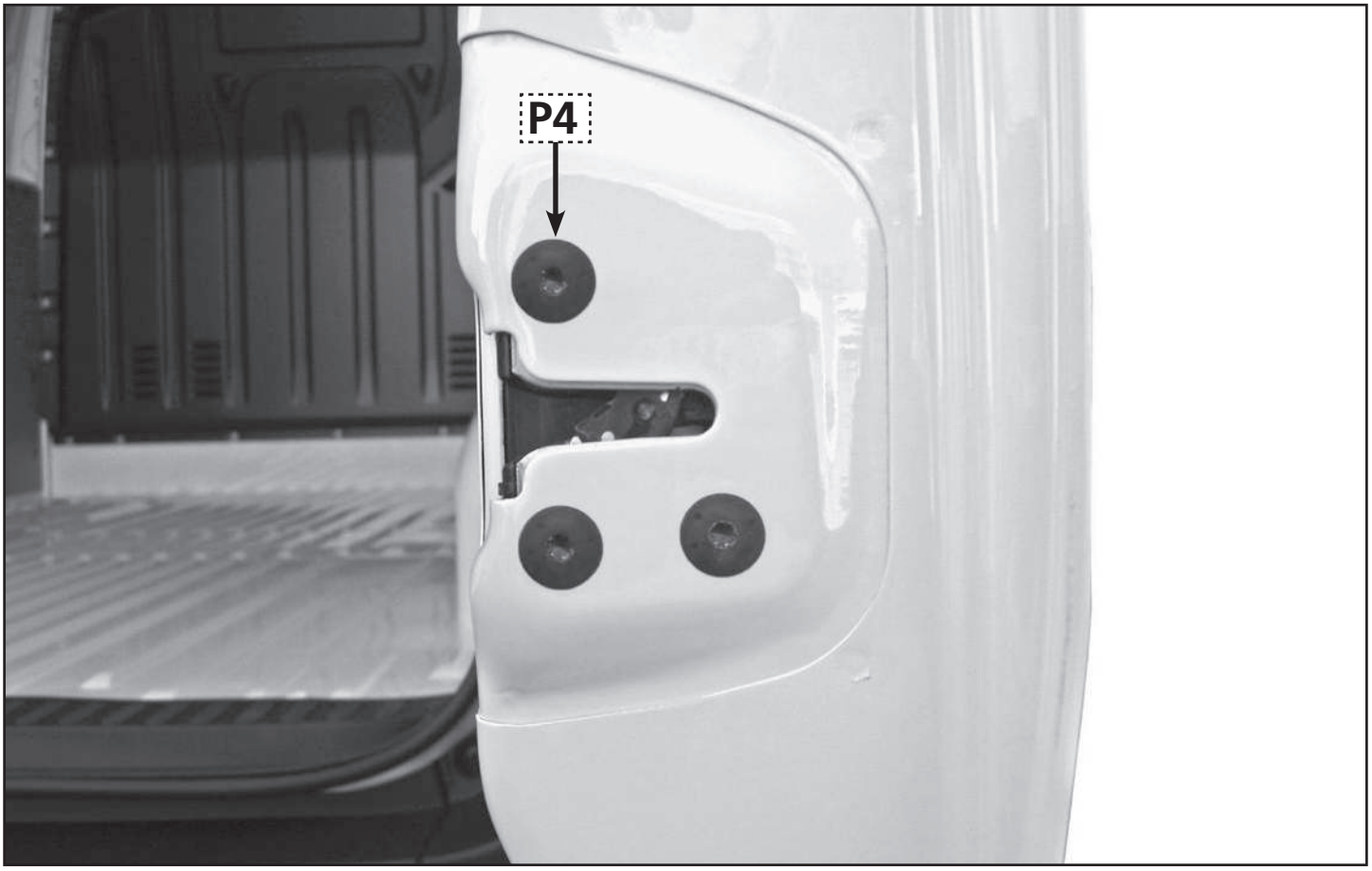

6

7

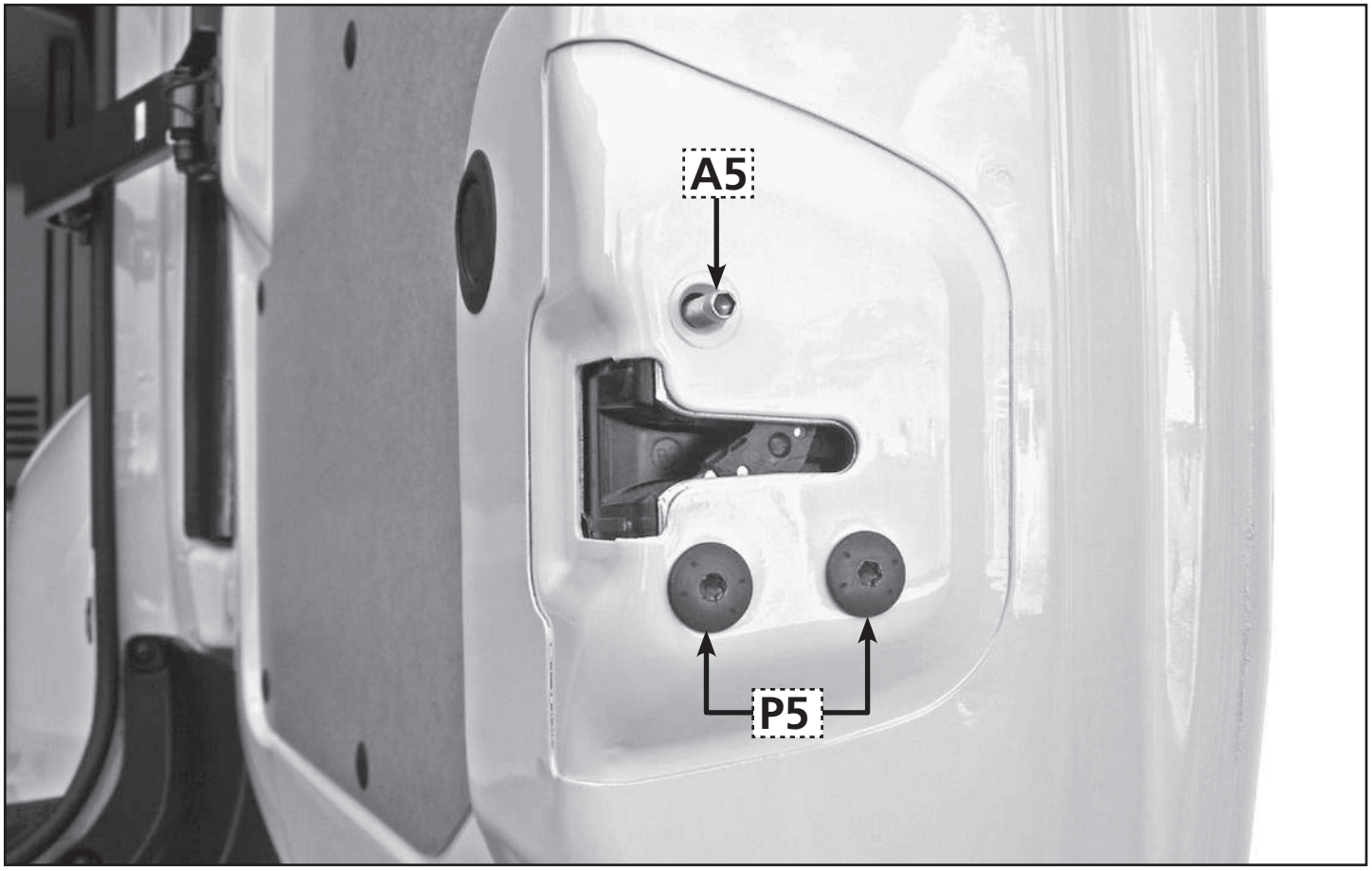

8

9

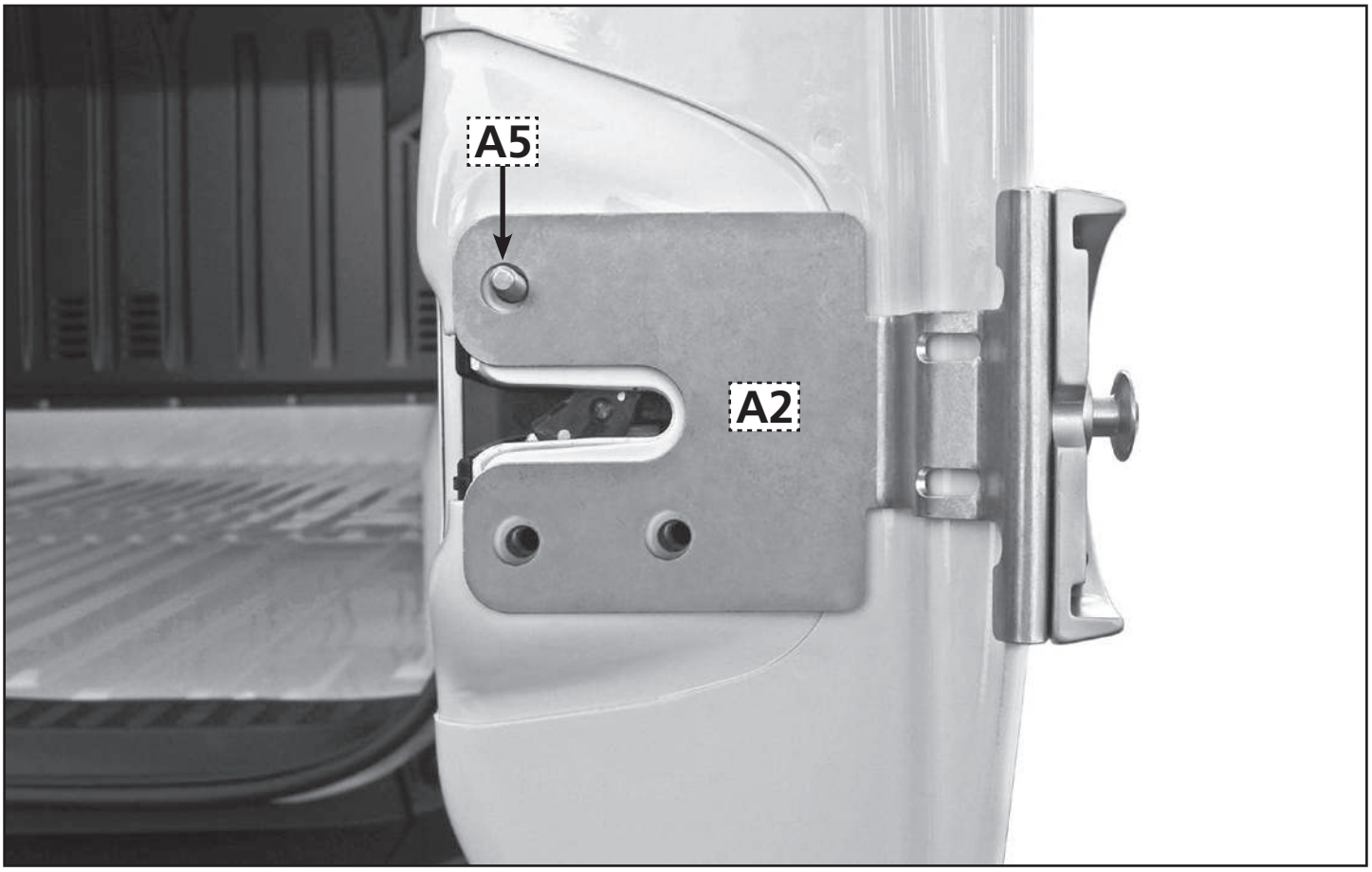

10

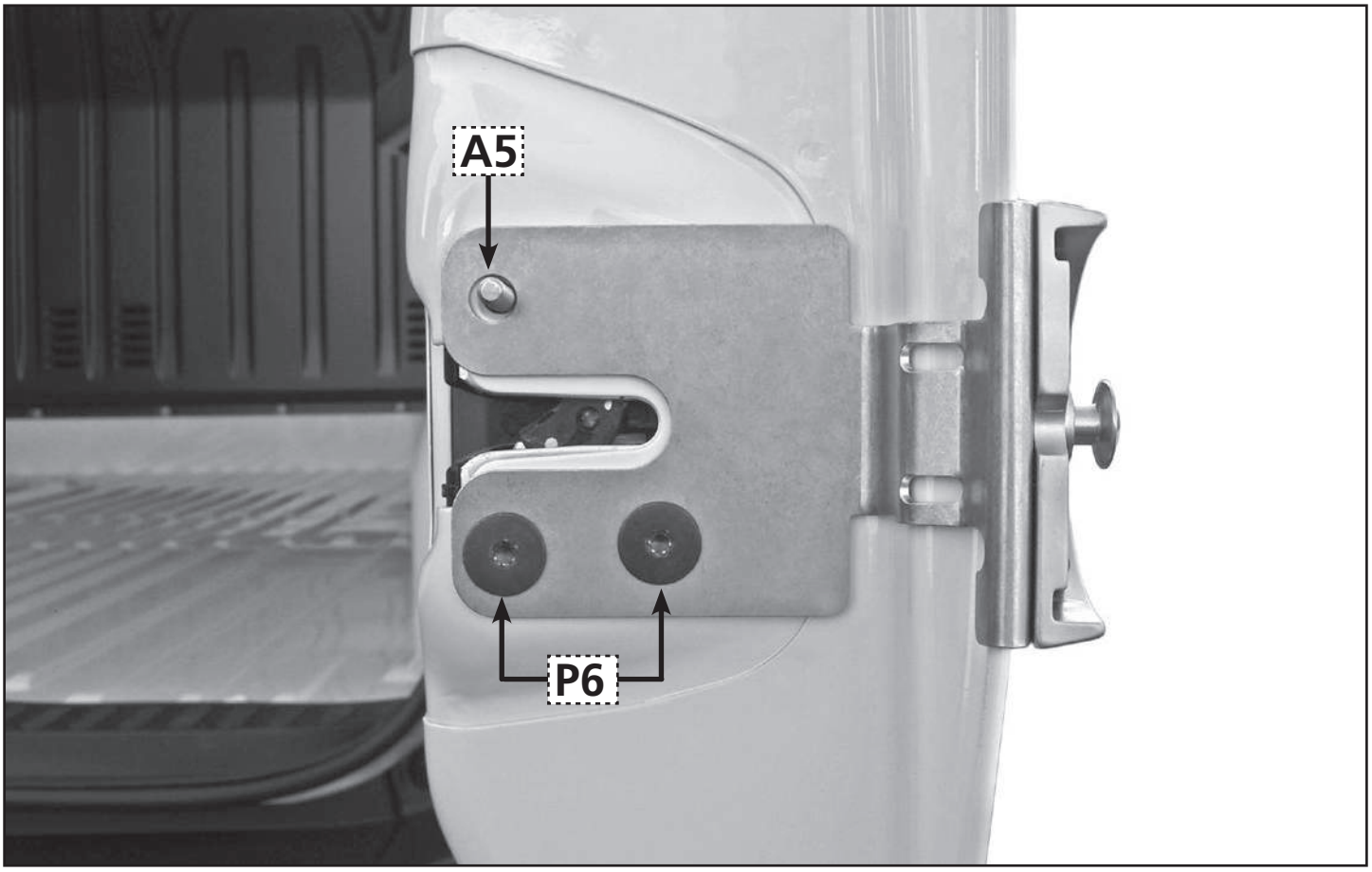

11

12

13

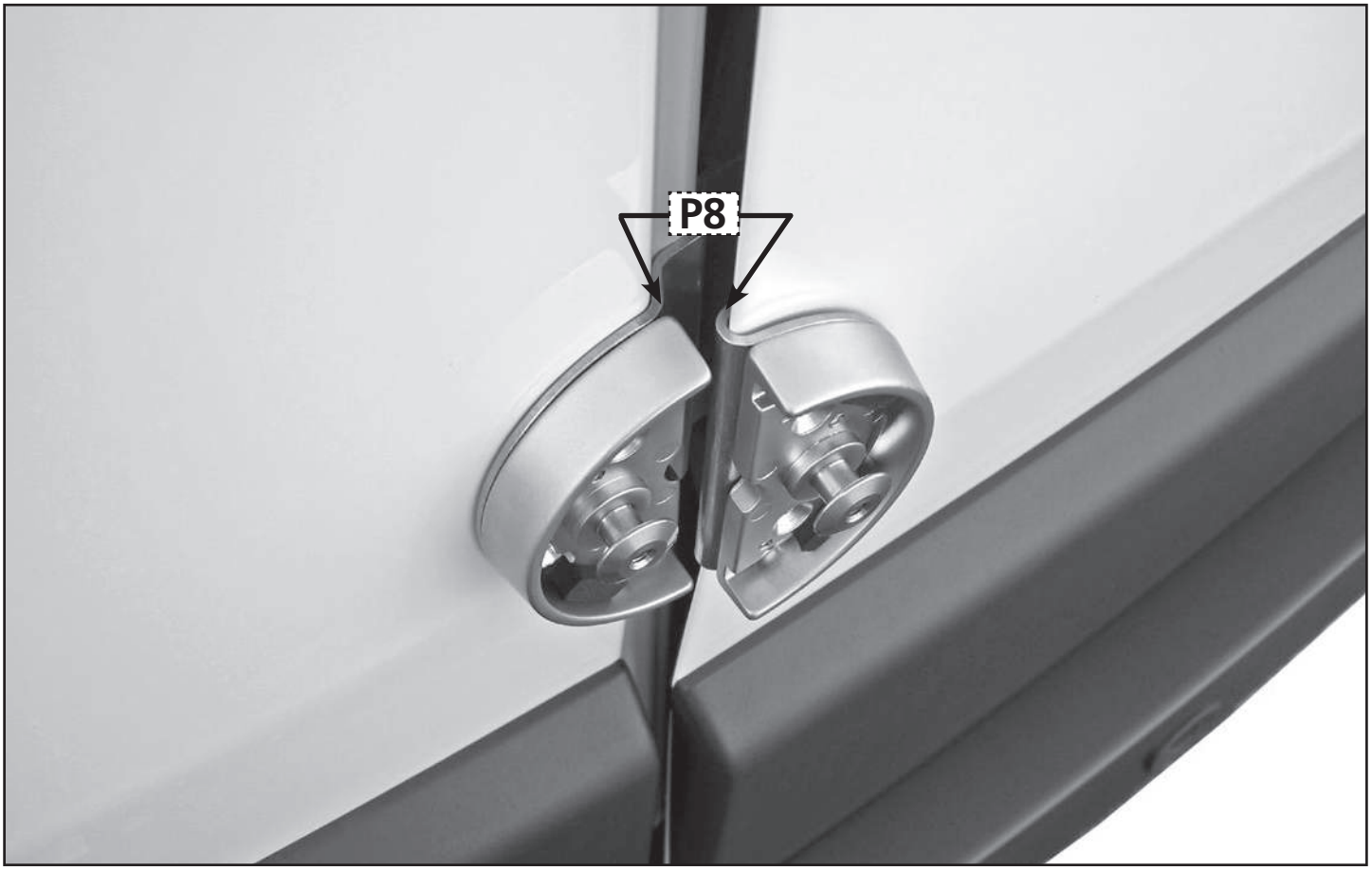

14

15

16

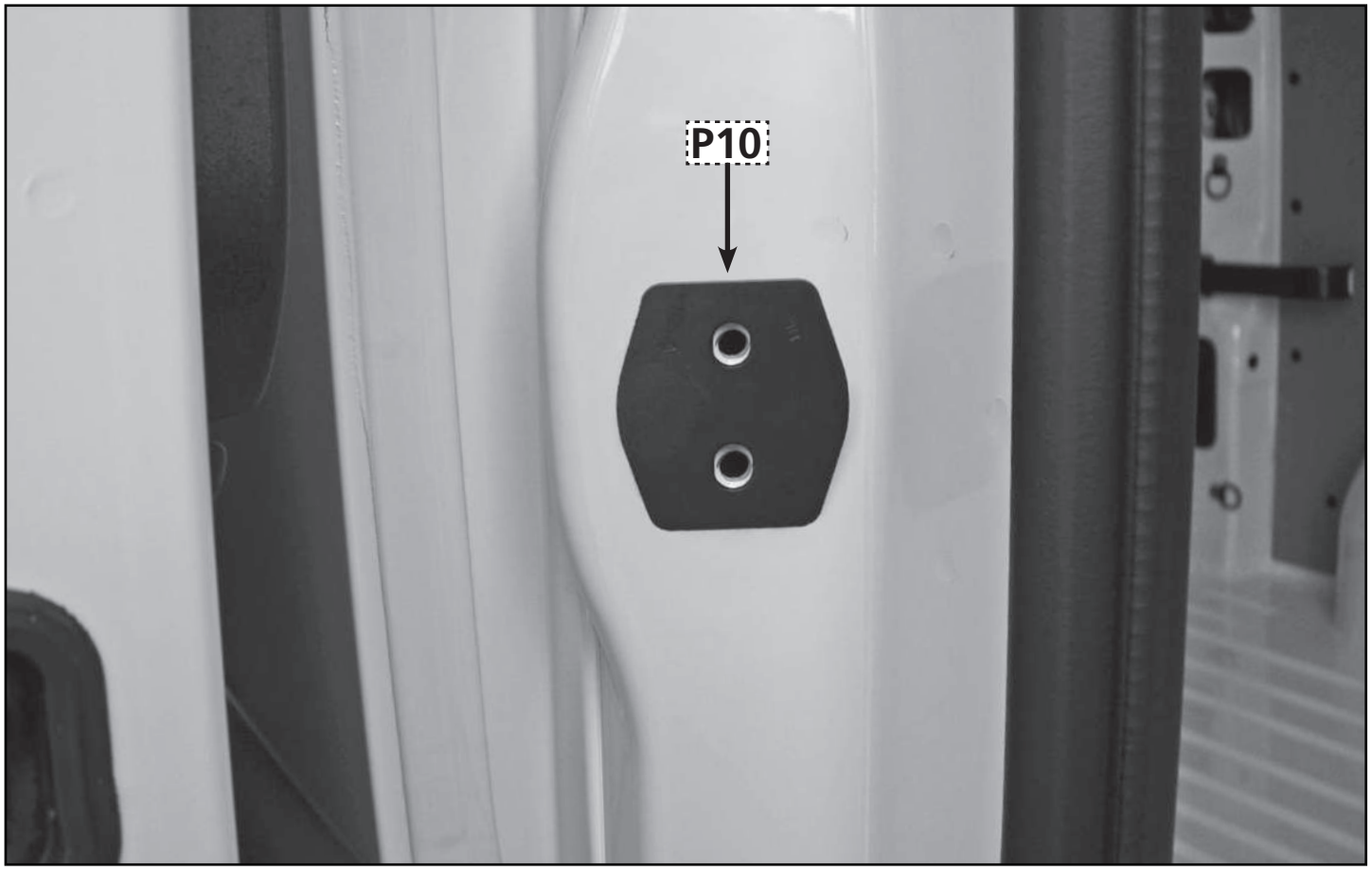

17

18

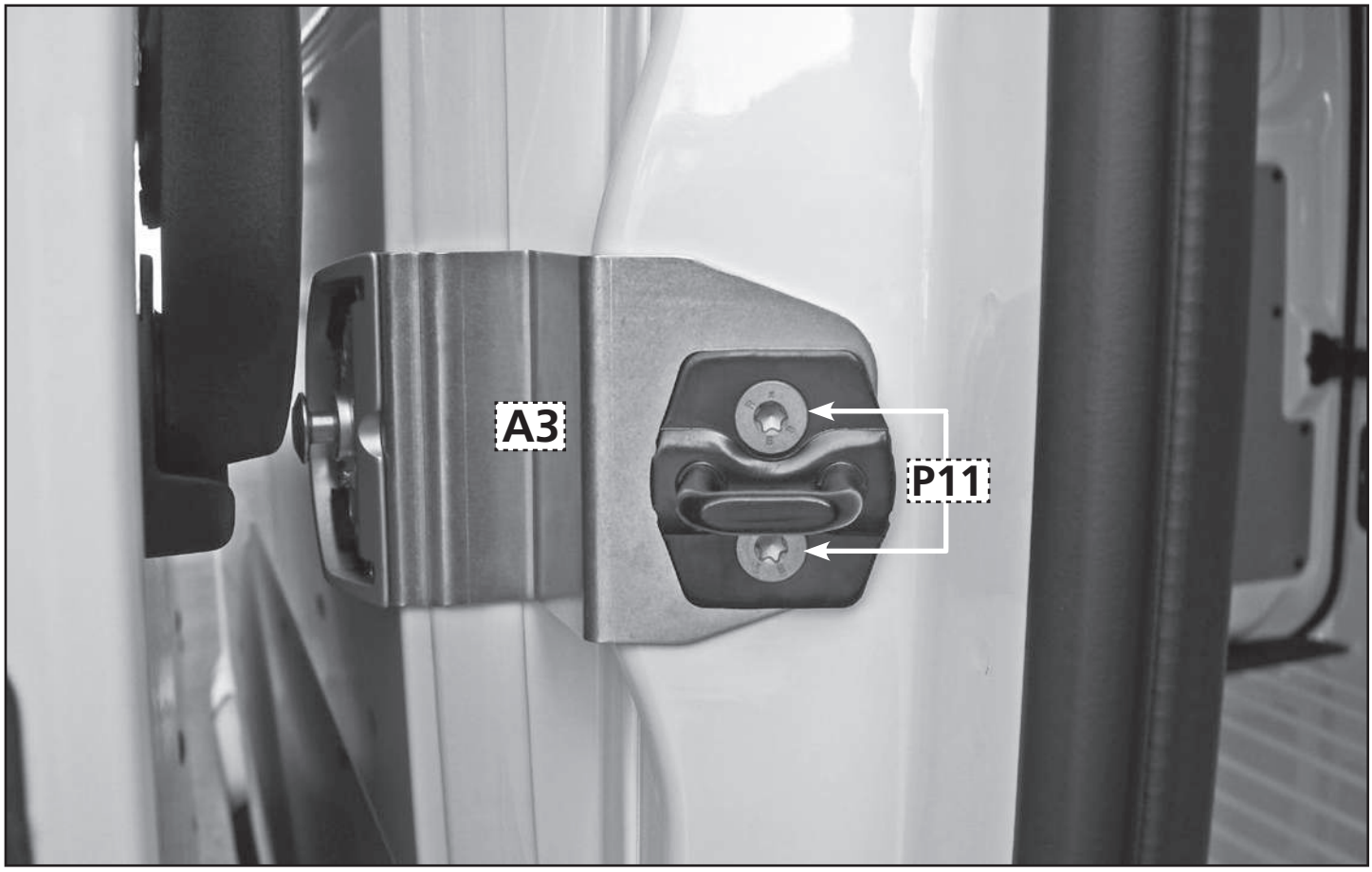

19

20

21

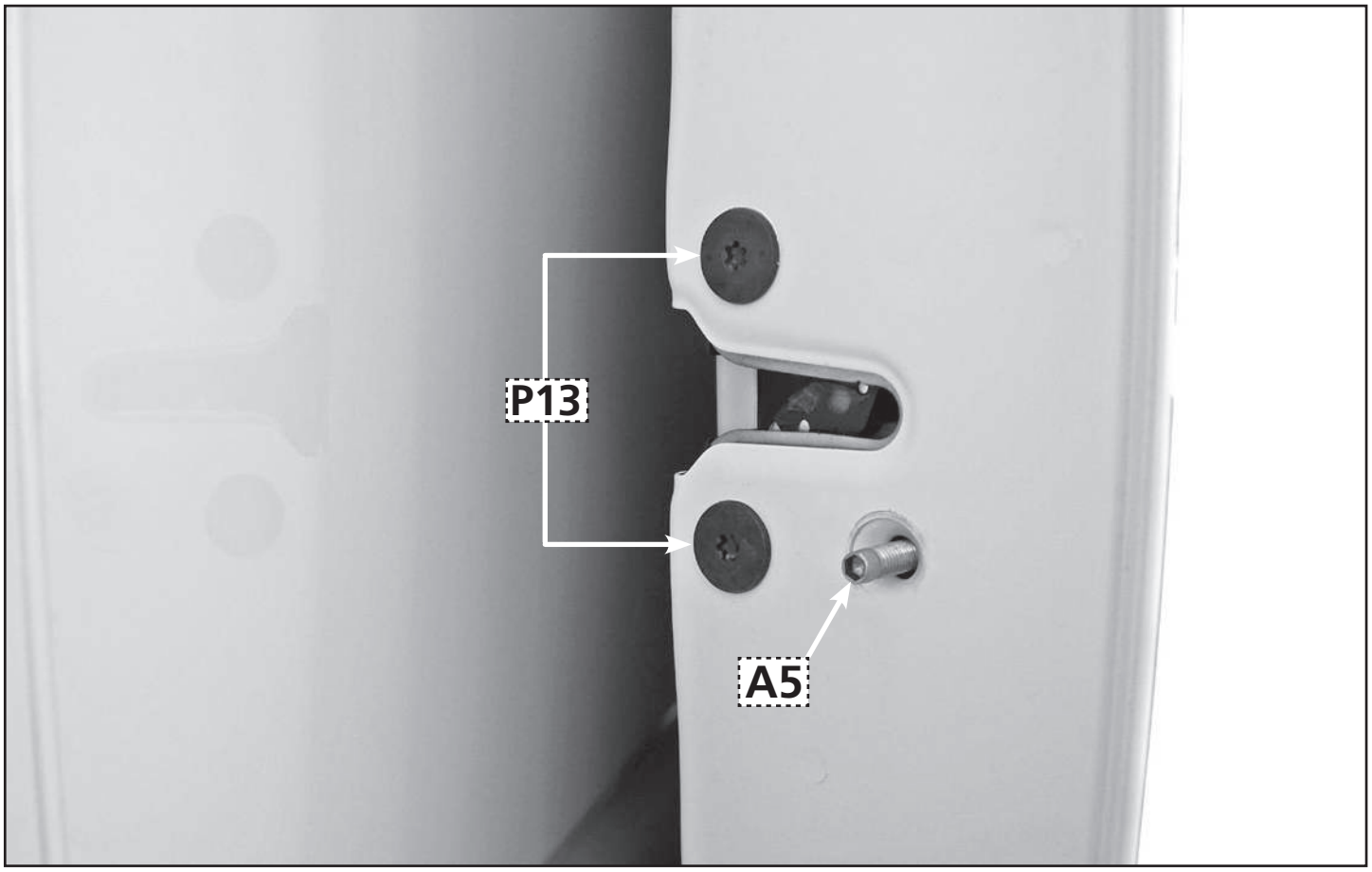

22

23

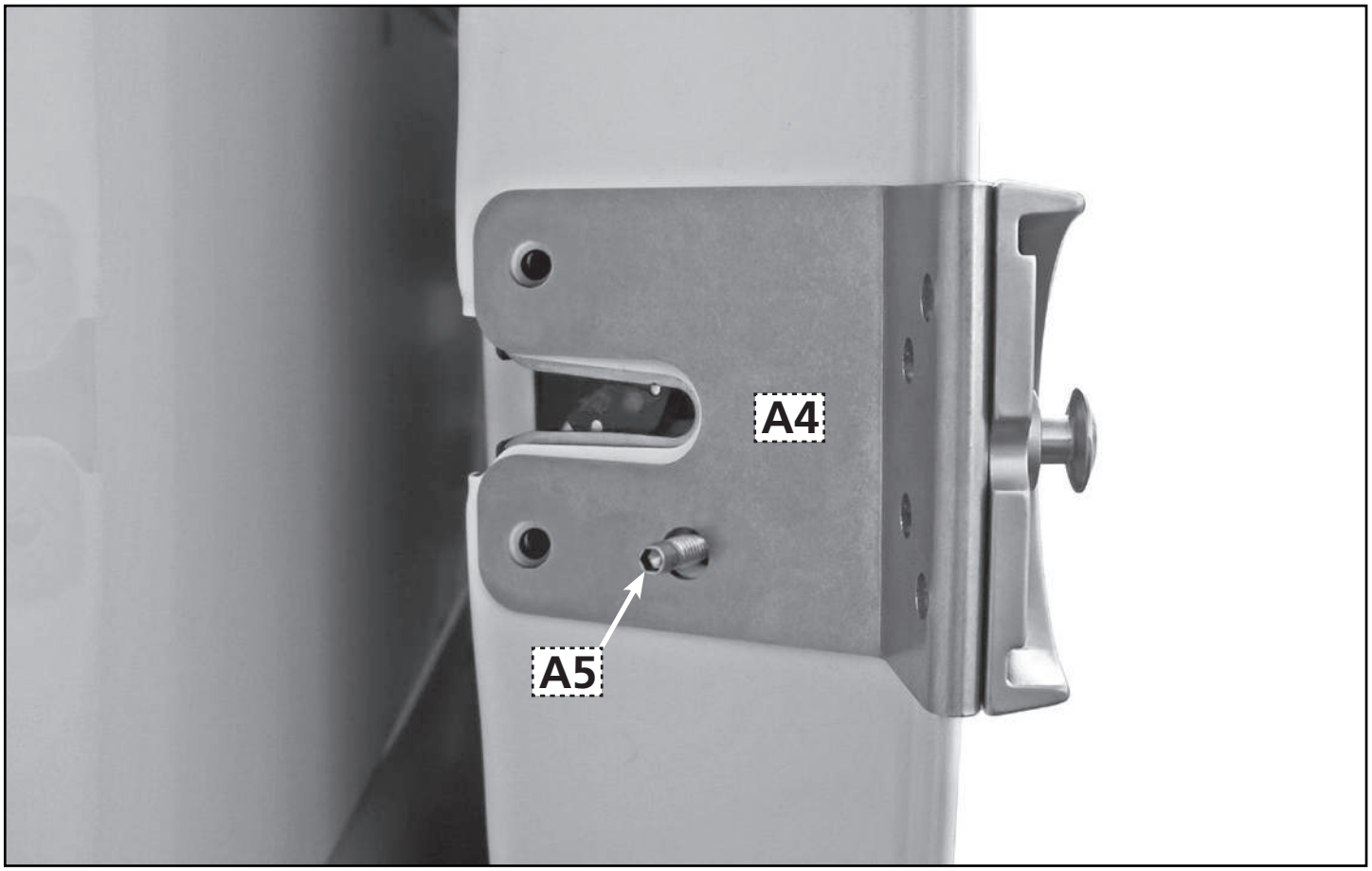

24

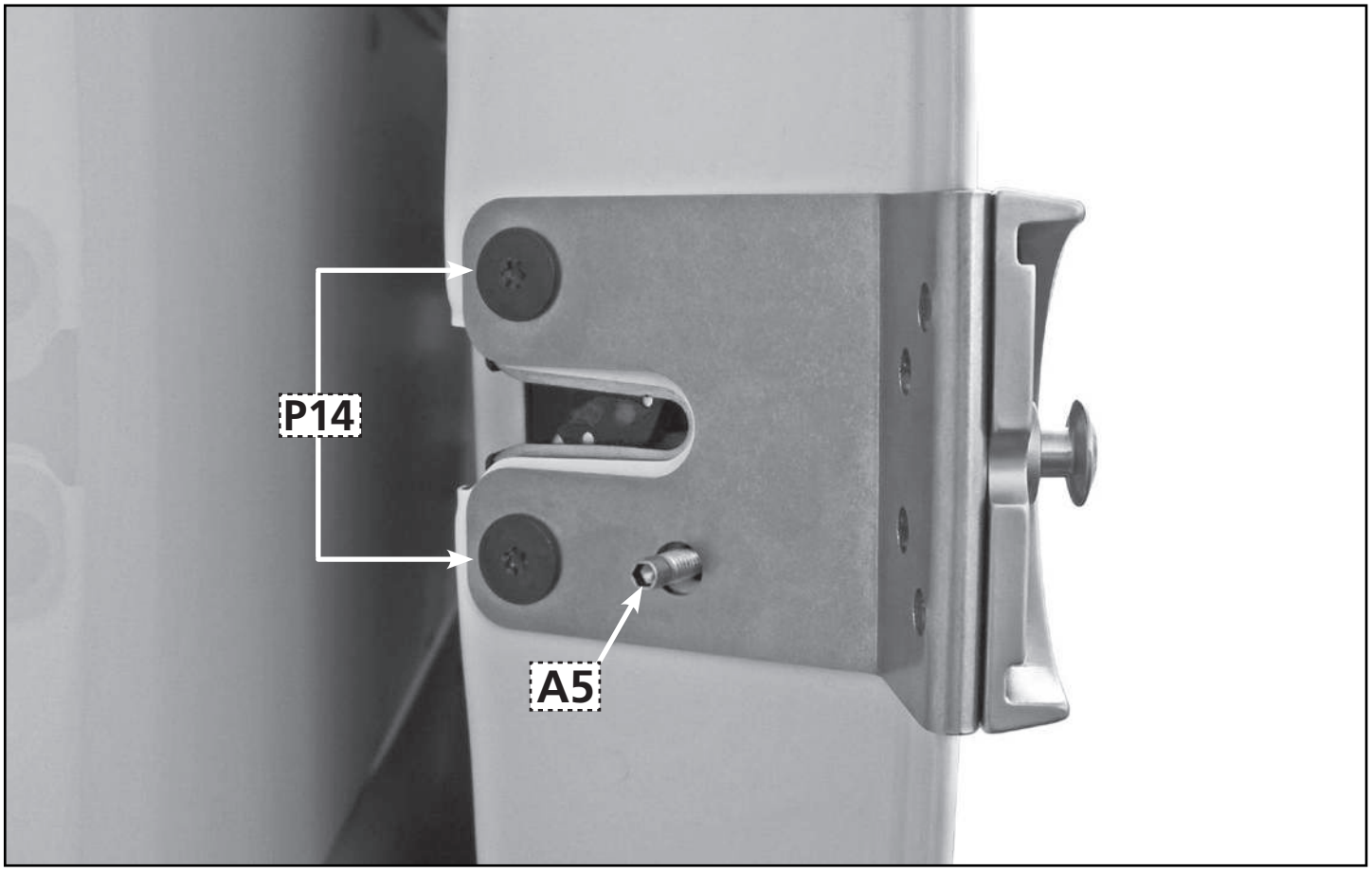

25

26

27

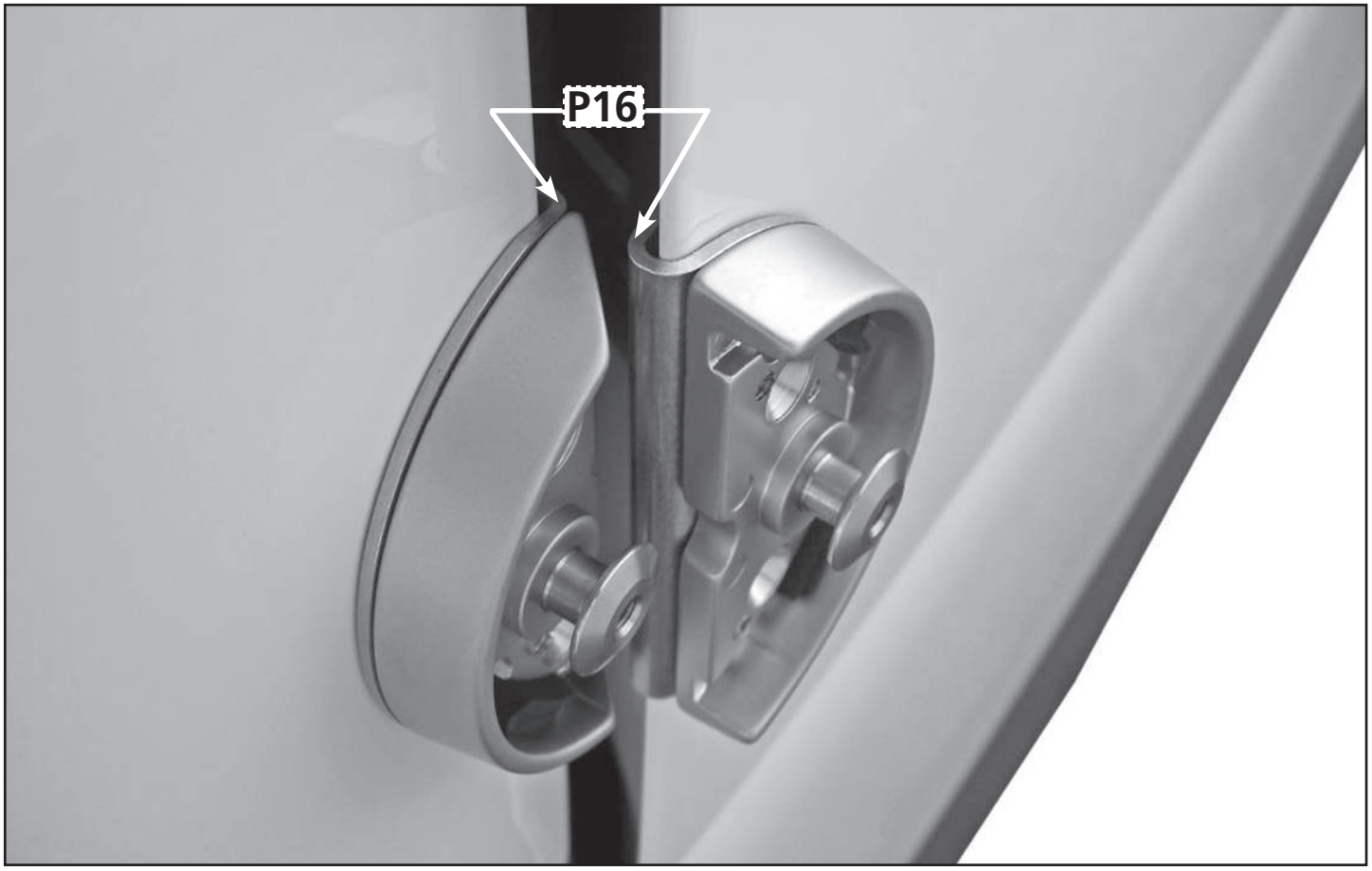

28

29

30

IT AVVERTENZA - Tutti i dati contenuti nelle istruzioni di montaggio sono indicativi, e non vincolanti, in quanto l'Azienda produttrice, si riserva il diritto di apportarvi qualsiasi modifica o variazione senza alcun preavviso.

EN WARNING - All the information contained in the fitting instructions are indicative and not binding, as the manufacturer reserves the right to make any changes or variations without prior notice.

ES ADVERTENCIA - Todos los datos contenidos en las instrucciones de montaje son indicativos y no vinculantes, ya que la empresa fabricante se reserva el derecho de realizar cualquier cambio o variación sin previo aviso.

FR AVERTISSEMENT - Toutes les données contenues dans les instructions de montage sont indicatives et non contraignantes, car la société de fabrication se réserve le droit d'apporter des modifications ou des variations sans préavis.

MERONI SERRATURE

Serrature Meroni S.p.A.
via Valsorda snc, S.P. 40
Inverigo (CO) - Italia
t: +39 031 6949301
e: ufo@serme.it
w: ufomeroni.com

Cerrajera Valenciana S.A
Islas Canarias 29
P.I. Fuente del Jarro
46988 Paterna – Valencia
t: +34 96 1325395
e: cerraval@cerraval.es
w: cerraval.es